TERRA
PELLET-TERRASSENSTRAHLER

Bedienungsanleitung



PELLET-CHAUFFAGE DE TERRASSE notice d'utilisation

RIKA®

1. WICHTIGE INFORMATIONEN

GEBRAUCHSANWEISUNG BEACHTEN!

Befolgen Sie die Betriebsanleitung und beachten Sie die Hinweise. Der Hersteller übernimmt keinerlei Haftung bei unsachgemäßen Gebrauch.

AUFSTELLORT WÄHLEN

Nicht in geschlossenen Räumen betreiben! Nur an gut belüfteten Orten aufstellen, welche von mindestens zwei Seiten offen sind.

Wählen Sie für einen sicheren Betrieb einen festen Untergrund. Der Betrieb auf losem Untergrund wie z.B. Schotter, Wiese ist nicht erlaubt.

Achten sie daruf, dass sich keine brennbaren Materialien oder Stoffe in der Nähe des Strahlers befinden oder in dessen Wirkungsbereich gelangen können.

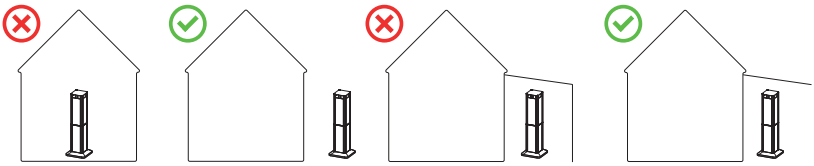

VERBAUEN SIE KEINE BESCHÄDIGTEN TEILE!

Beschädigte Teile können beim Kundendienst reklamiert werden. Durch den Verbau gelten diese als akzeptiert.

AUFSICHT

Lassen Sie den Terrassenstrahler während des Betriebes nicht unbeaufsichtigt. Oberflächen werden heiß, machen Sie Kinder auf diese besondere Gefahr aufmerksam und halten Sie sie während des Heizbetriebes vom Heizgerät fern.

ZULASSUNG / ÖRTLICHE BESTIMMUNGEN

Geschlossene Feuerstelle für den Außenbereich - nicht genehmigungs- und anzeigepflichtig. Achten Sie auf örtliche Bestimmungen und Gesetze!

WITTERUNG

Betreiben Sie den Terrassenstrahler nicht bei Sturm, Regen oder Schneefall. Sichern Sie den Strahler bei Sturm, es besteht Kippgefahr!

2. ZEICHENERKLÄRUNG

...wichtiger Hinweis

...Gabelschlüssel #13

...per Hand

...zerbrechlich

3. TECHNISCHE DATEN

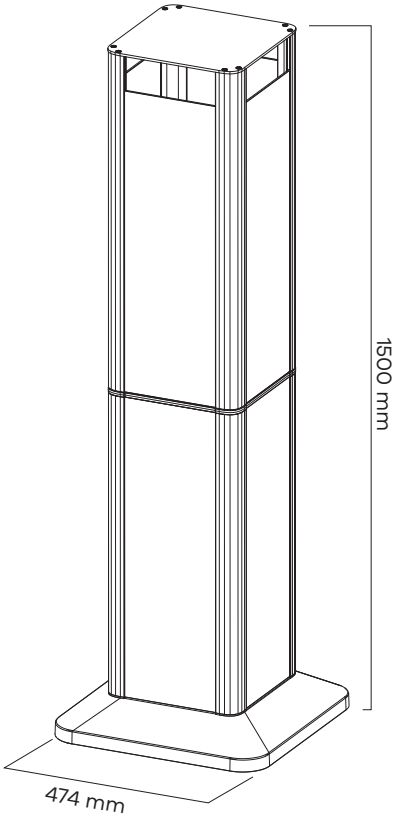

Abmessungen		
Höhe	[mm]	1500
Breite	[mm]	474
Tiefe	[mm]	474
Gewicht		
Gewicht	[kg]	~ 43
Volle Befüllung	[kg]	~ 7,5
Halbe Befüllung	[kg]	~ 3,5
Technische Daten[1]		
Heizleistung[2]	[kW]	6
Brennstoffverbrauch	[kg/h]	~ 1,2
Brenndauer[3]	[h]	~ 3
Ausbrandphase[3]	[h]	~ 3
Gesamtlaufzeit	[h]	~ 6

[1] Angaben bei voller Brennerkassette

[2] abhängig von Brenndauer

[3] kann aufgrund vieler Faktoren wie z.B. Pelletqualität, Witterung, Luftfeuchte, Umgebungstemperatur abweichen.

CE

Dieses Produkt entspricht den EU Bestimmungen.

RIKA Innovative Ofentechnik GmbH erklärt hiermit, dass dieses Gerät die wesentlichen Anforderungen und andere relevante Bestimmungen der Richtlinie 2023/988/EU erfüllt.

4. KLEINE BRENNSTOFFKUNDE PELLETS

Was sind Pellets?

Holzpellets sind ein genormter Brennstoff. Jeder Hersteller muss sich an bestimmte Auflagen halten, um ein einwandfreies und energieeffizientes Heizen mit den Pellets zu ermöglichen. Pellets werden aus Holzabfällen von Säge- und Hobelwerken, sowie aus Bruchholz von Forstbetrieben hergestellt. Diese Ausgangsprodukte werden zerkleinert, getrocknet und ohne Bindemittel zum Brennstoff Pellet gepresst.



ENplus – Pellets

Diese Pellets-Norm setzt im Bereich Sicherheit Maßstäbe im europäischen Pelletsmarkt. Mit Identifikationsnummern wird die Rückverfolgbarkeit der Pellets sichergestellt. Bei den Pelletherstellern werden jährlich die Produktionsanlagen und der Ablauf des Fertigungsprozesses überprüft.

Ein Qualitätssicherungssystem garantiert, dass die Pellets tatsächlich den Anforderungen der neuen Norm entsprechen und somit die Voraussetzung für einen störungsfreien Heizbetrieb gegeben ist.

Hinweis
Verbrennen Sie ausschließlich geprüfte Pellets nach ENplus - A1. Die Verwendung von minderwertigem oder unzulässigem Pelletbrennstoff beeinträchtigt die Funktion Ihres Terrassenstrahlers und kann des Weiteren zum Erlöschen der Gewährleistung, der Garantie und der damit verbundenen Produkthaftung führen.

Hinweis
Die Verbrennung von nicht pelletierten Festbrennstoffen (Stroh, Mais, Hackgut usw.) ist nicht gestattet! Abfallverbrennungsverbot beachten! Nichteinhaltung dieser Vorschriften macht alle Garantie- und Gewährleistungsansprüche nichtig und könnte die Sicherheit des Gerätes beeinträchtigen!

Brennstoffzugabe

Hinweis
Brennstoffzugabe während des Betriebs VERBOTEN!

Pelletbehälter darf nur vor inbetriebnahme befüllt werden. Nähere Informationen zur Befüllung siehe: **BEDIENUNG**

Pelletslagerung

Um ein problemloses Verbrennen der Holzpellets zu gewährleisten, ist es unbedingt notwendig, den Brennstoff trocken und frei von Verschmutzungen zu lagern.

Pellets sollten auch in Säcken nicht im Freien oder der Atmosphäre ausgesetzt gelagert werden.

5. LIEFERUMFANG

Hinweis
Kleinteile und Verpackungsmaterial von Kleinkindern fern halten!

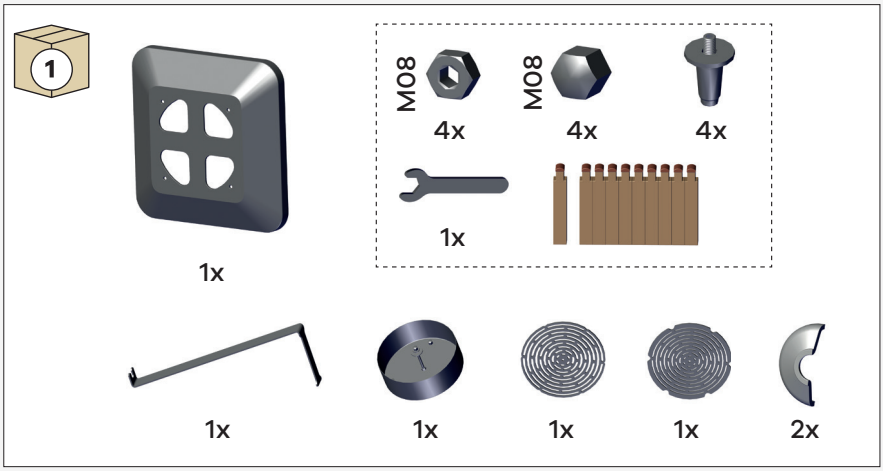

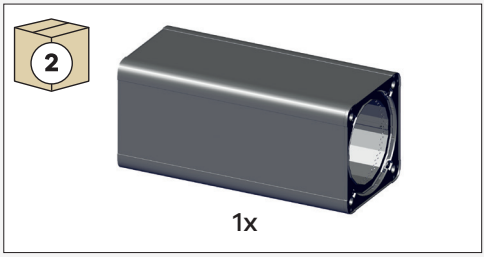

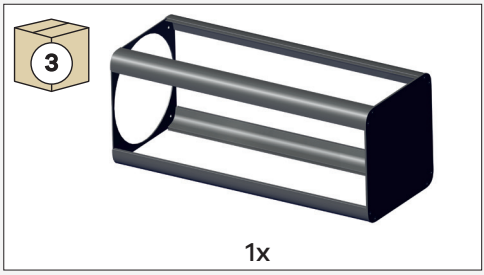

6. MONTAGE

Hinweis
Nicht in geschlossenen Räumen betreiben! Nur an gut belüfteten Orten aufstellen, welche von mindestens zwei Seiten offen sind. Wählen Sie für einen sicheren Betrieb einen festen Untergrund. Der Betrieb auf losem Untergrund wie z.B. Schotter, Wiese ist nicht erlaubt. Achten sie daruf, dass sich keine brennbaren Materialien oder Stoffe in der Nähe des Strahlers befinden oder in dessen Wirkungsbereich gelangen können.

Sicherheitsabstände (Mindestabstände)

Abstände zu brennbaren Bauteilen

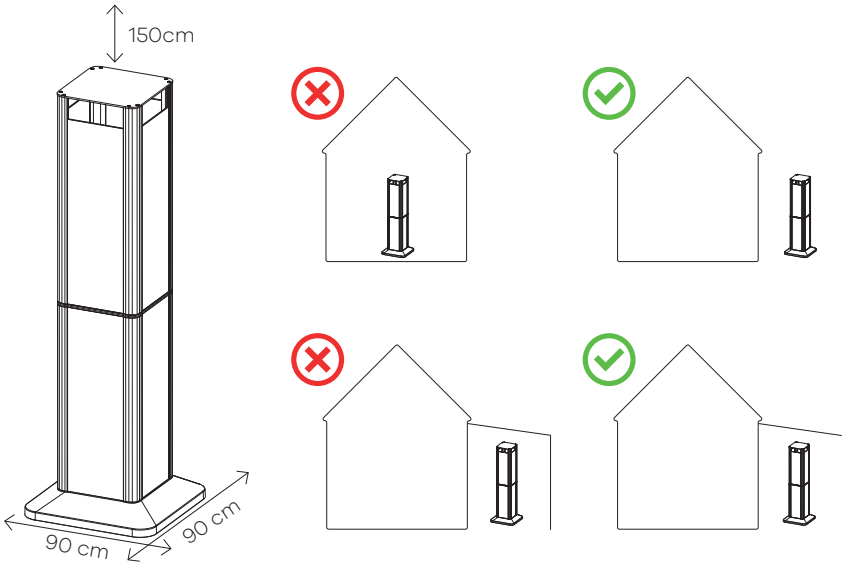

Step 1



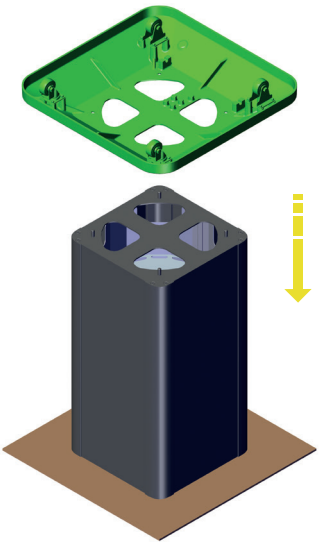

Step 2



Step 3

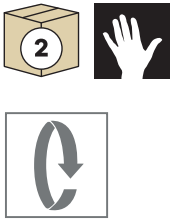

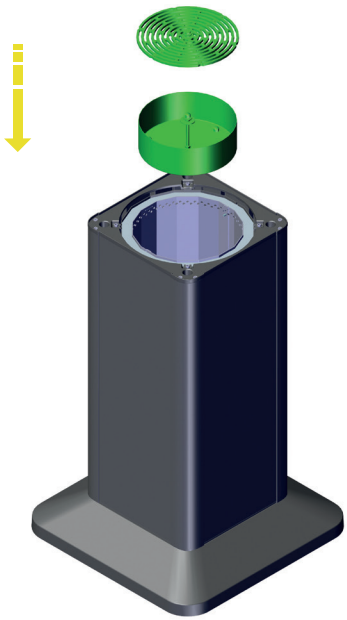

Step 4



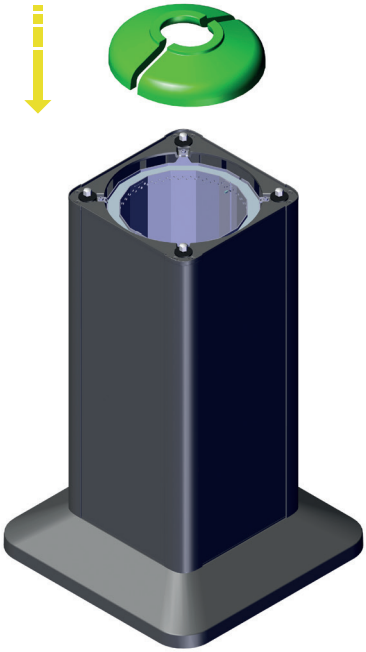

Step 5



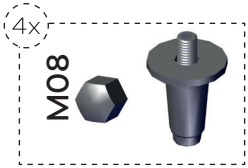

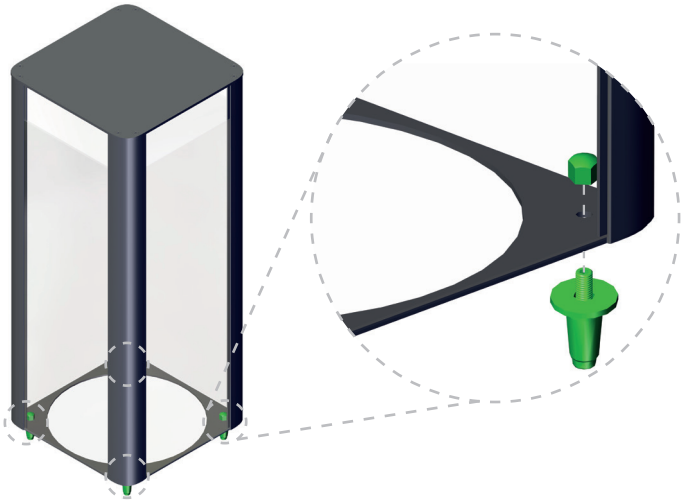

Step 6



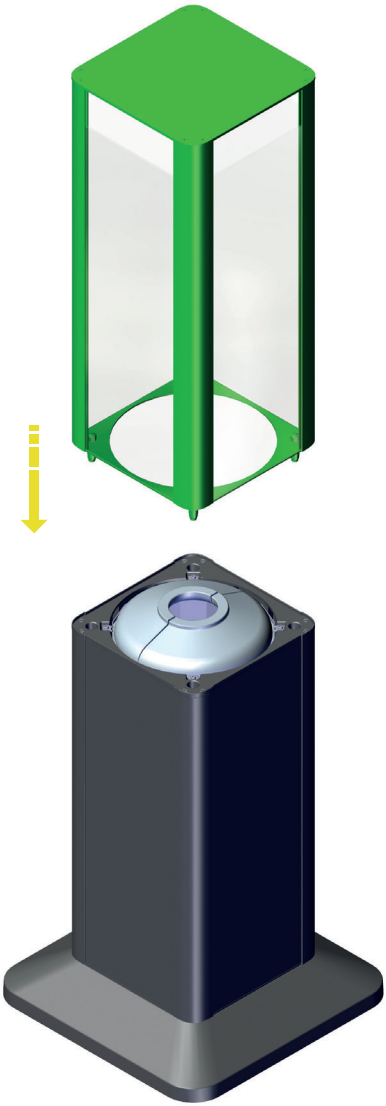

7. BEDIENUNG

Brennerkassette befüllen

Hinweis
Brennstoffzugabe während des Betriebs VERBOTEN!

Heben Sie den Glasaufsatz ab und entfernen Sie den Trichter.





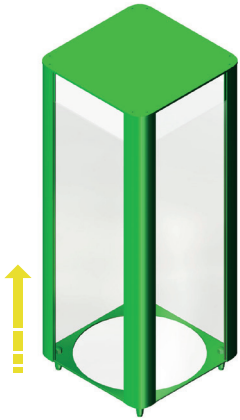

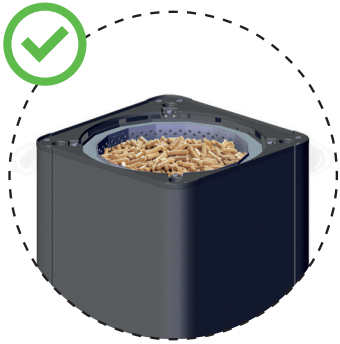





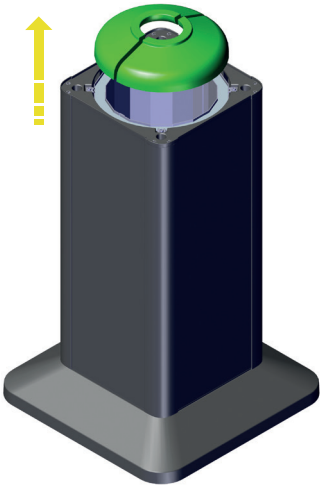

Hinweis
Achten Sie beim Befüllen darauf, die Pellets gleichmäßig zu verteilen und nicht aufzuhäufen.

Eine ungleichmäßige oder zu hohe Pelletmenge kann eine übermäßig große Flamme verursachen und stellt ein Sicherheitsrisiko dar.

Entfernen Sie mit dem mitgelieferten Hebelgriff den jeweiligen Rost.

Hinweis
Als Brenndauer wird jener Zeitraum bezeichnet, in dem eine sichtbare Flamme vorhanden ist.

VOLL - BRENNDAUER ~ 3h (Gesamtlaufzeit ~ 6h)

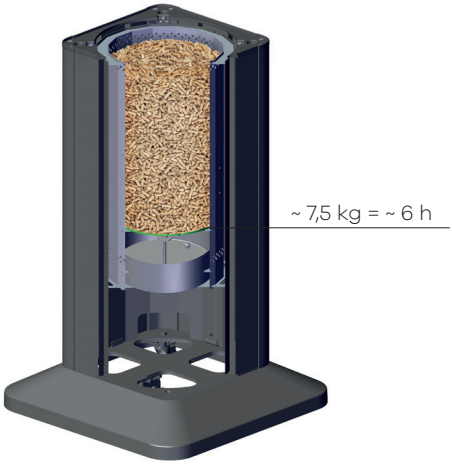

HALBVOLL - BRENNDAUER ~ 1,5h (Gesamtlaufzeit 3h)

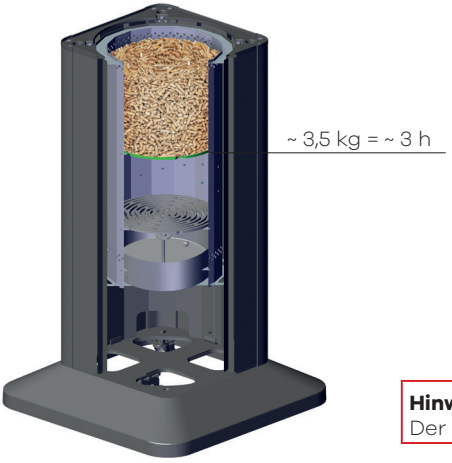

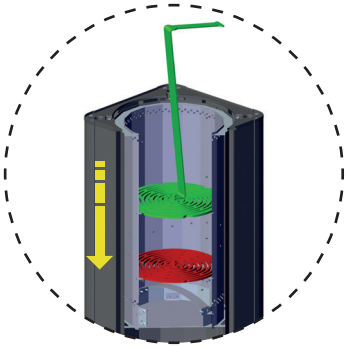

Hinweis
Der untere Rost darf nicht entfernt werden!

Achten Sie beim Befüllen der Brennerkassette darauf, dass die Primärluftuftzufuhr nicht bedeckt wird.

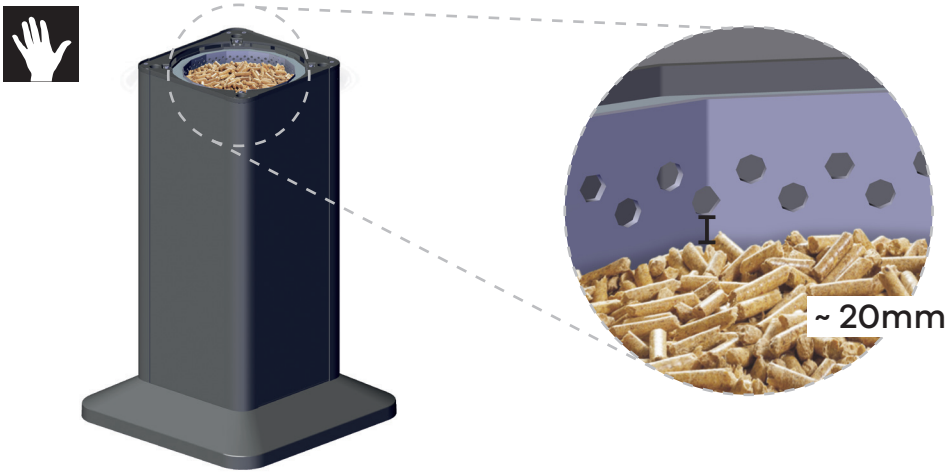

Anzünden

Legen Sie 3 RIKA-Ökoanzünder auf die Pellets auf.

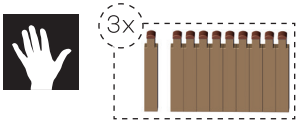

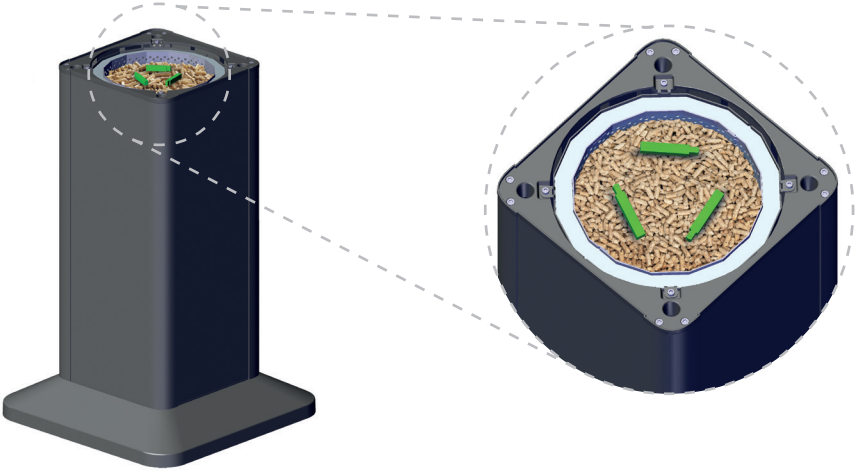

Hinweis
Verwenden Sie zum Anzünden nur die im Lieferumfang enthaltenen RIKA-Ökoanzünder, auf keinen Fall flüssige Zündmittel (Öle, Benzin, etc.) verwenden. Die Anzünder können Sie unter der Nummer E17159 bei Ihrem RIKA Ofenfachhändler beziehen.

Setzen Sie nun den Trichter wieder ein und entzünden Sie die RIKA-Ökoanzünder.

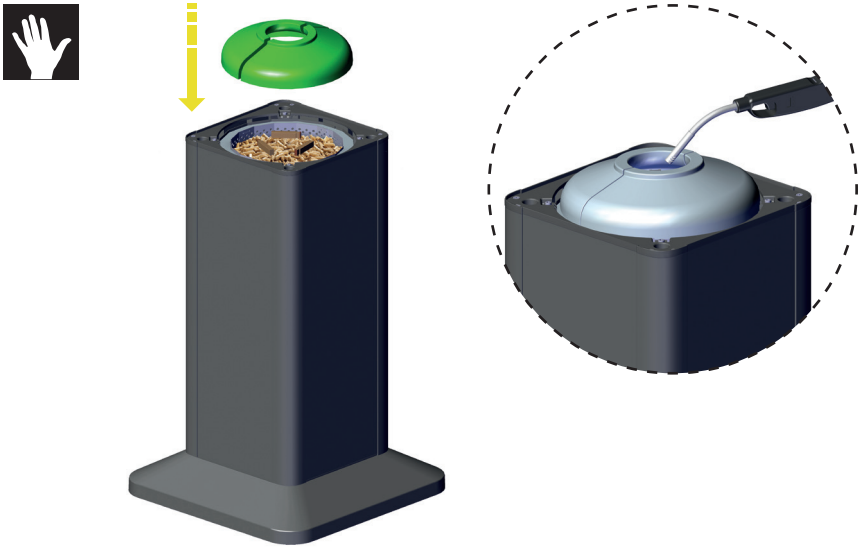

Setzen Sie den Glasaufsatz wieder auf.



Brennphasen



START

Die Startphase dauert ca. 10-15 Minuten. In dieser Zeit entwickelt sich das Feuer. Die Brennerkassette beginnt an der Oberfläche zu brennen.

ABBRAND

Nach der Startphase senkt sich das Brennmaterial ab. Dabei treten Gase über dem Brennmaterial aus und entzünden sich bei der Primärluftzufuhr. Durch diese Abfolge wird eine sichere und saubere Verbrennung gewährgeleistet.





AUSBRAND

Sind alle brennbaren Gase verbrannt, bildet sich über dem Glutstock eine bläuliche Flamme. Lassen Sie den Glutstock vollständig ausbrennen, übrig bleibt nur eine geringe Menge an Restasche.

Hinweis
Während der Ausbrandphase kann es zu einer erhöhten Geruchsbildung und Temperatur des Gehäuses kommen!

8. REINIGUNG

Reinigung Brennerkassette

vor jedem Betrieb

Hinweis
Reinigung nur im kalten Zustand!

Reinigen Sie vor jedem Start die Brennerkassette. Kehren Sie die Restasche in den Aschebehälter und reinigen Sie die Zuluftöffnungen.

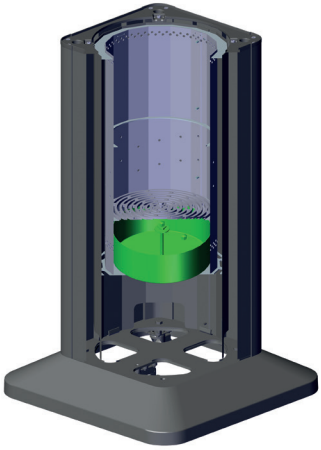

Entleeren Sie vor jedem Start den Aschebehälter!

Hinweis
In der Asche kann Glut verborgen sein – nur in Blechgefäße füllen!
Im ausgekühlten Zustand im Restmüll entsorgen!

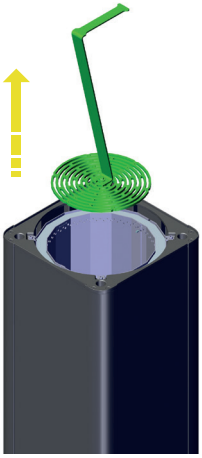

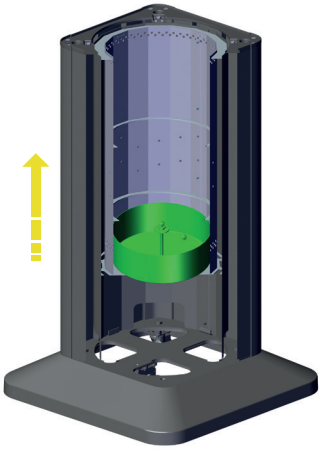

Reinigung Glasscheibe

je nach Bedarf

Reinigen Sie die Glasscheibe mit einem feuchten, weichen Lappen. Hartnäckige Verschmutzungen können mit einem geeigneten Reiniger entfernt werden.

Tragen Sie das Reinigungsmittel **nur auf das Reinigungstuch und nicht direkt auf die Glasscheibe** auf. Dadurch wird verhindert, dass Reinigungsmittel auf angrenzende Bauteile gelangt.

Hinweis
Verwenden Sie ausschließlich Reinigungsmittel mit einem **pH-Wert von 5–8**.
Aggressive, stark saure oder alkalische Reinigungsmittel dürfen nicht verwendet werden, da diese die angrenzenden **eloxierten Oberflächen dauerhaft beschädigen können.**





9. GEWÄHRLEISTUNG/GARANTIE

Die Gewährleistung und Garantie entspricht den gesetzlichen Grundlagen. Verschleißteile sind von der Garantie ausgenommen. Veränderungen der Farbe aufgrund UV-Strahlung und Temperatur sind normal und stellen keinen Reklamationsgrund dar.

Grundvoraussetzung für Garantie und Gewährleistung ist eine fachgerechte Installation und Bedienung. Der Hersteller lehnt jegliche Haftung für Schäden und Funktionsmängel ab, welche auf falsche Bedienung oder Einstellung, sowie der Verwendung von Brennstoffen minderer oder nicht empfohlener Qualität zurückzuführen sind.

10. ANGABEN ZUR ENTSORGUNG

Die Firma RIKA Innovative Ofentechnik GmbH hat sich zum Ziel gesetzt, dass ihre Produkte über den gesamten Produktlebenszyklus umweltfreundlich sind. Wir fühlen uns auch über das Produktlebensende hinaus diesem Ziel verpflichtet.

Hinweis
Für eine Ordnungsgemäße Entsorgung des Gerätes empfehlen wir mit einem lokalen Entsorgungsunternehmen Kontakt aufzunehmen.

Hinweis
Für eine fachgerechte Demontage/Zerlegung des Gerätes wenden Sie sich bitte an Ihren RIKA-Fachhändler.

Hinweis
Wir empfehlen Ihnen, die feuerberührten Teile wie Glas und Roste herauszunehmen und im Hausmüll zu entsorgen.

Angaben zu den einzelnen Gerätebestandteilen

- **Glaskeramikscheibe:** Die Glaskeramikscheibe mit geeignetem Werkzeug ausbauen. Dichtungen entfernen und falls vorhanden vom Rahmen trennen. Transparente Glaskeramik kann grundsätzlich recycelt werden, muss dafür jedoch in dekorierte und nicht-dekorierte Scheiben getrennt werden. Die Glaskeramikscheibe kann als Bauschutt entsorgt werden.
- **Stahlblech:** Die Komponenten des Gerätes aus Stahlblech durch Auseinanderschrauben oder -flexen (alternativ durch mechanisches Zerkleinern) demontieren. Falls vorhanden, Dichtungen vorher entfernen. Die Stahlblechteile als Metallschrott entsorgen.
- **Dichtungen (Glasfaser):** Die Dichtungen mechanisch aus dem Gerät entfernen. Diese Komponenten dürfen nicht über den Restmüll entsorgt werden, da Glasfaserabfall nicht durch Verbrennung zerstört werden kann. Dichtungen als Glas- und Keramikfasern (künstliche Mineralfasern) entsorgen.

Hinweis
Bitte beachten Sie bei allen Komponenten die lokalen Entsorgungsmöglichkeiten.

Auszug aus dem Abfallschlüssel der Verordnung über das Europäische Abfallverzeichnis

Abfallschlüssel	Abfallart
17 02 02	Glas
17 04 05	Eisen und Stahl



Das Gerät darf nicht im normalen Hausmüll entsorgt werden.

11. TECHNISCHE DATEN

Ersatzteilübersicht Explosionsdarstellung

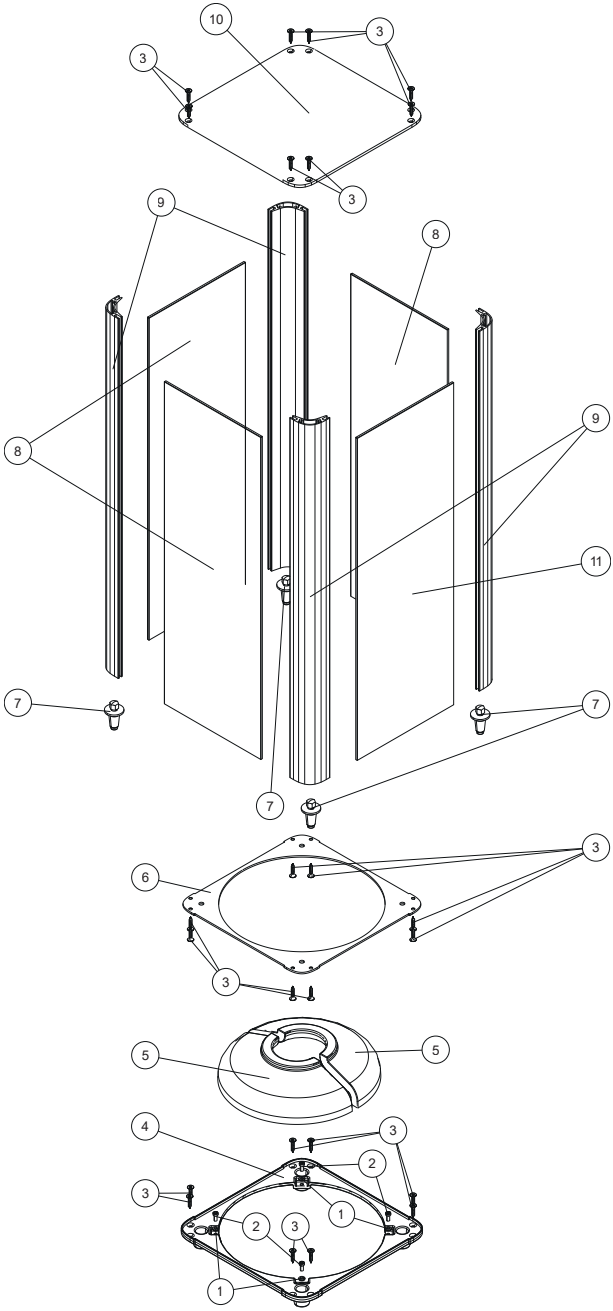

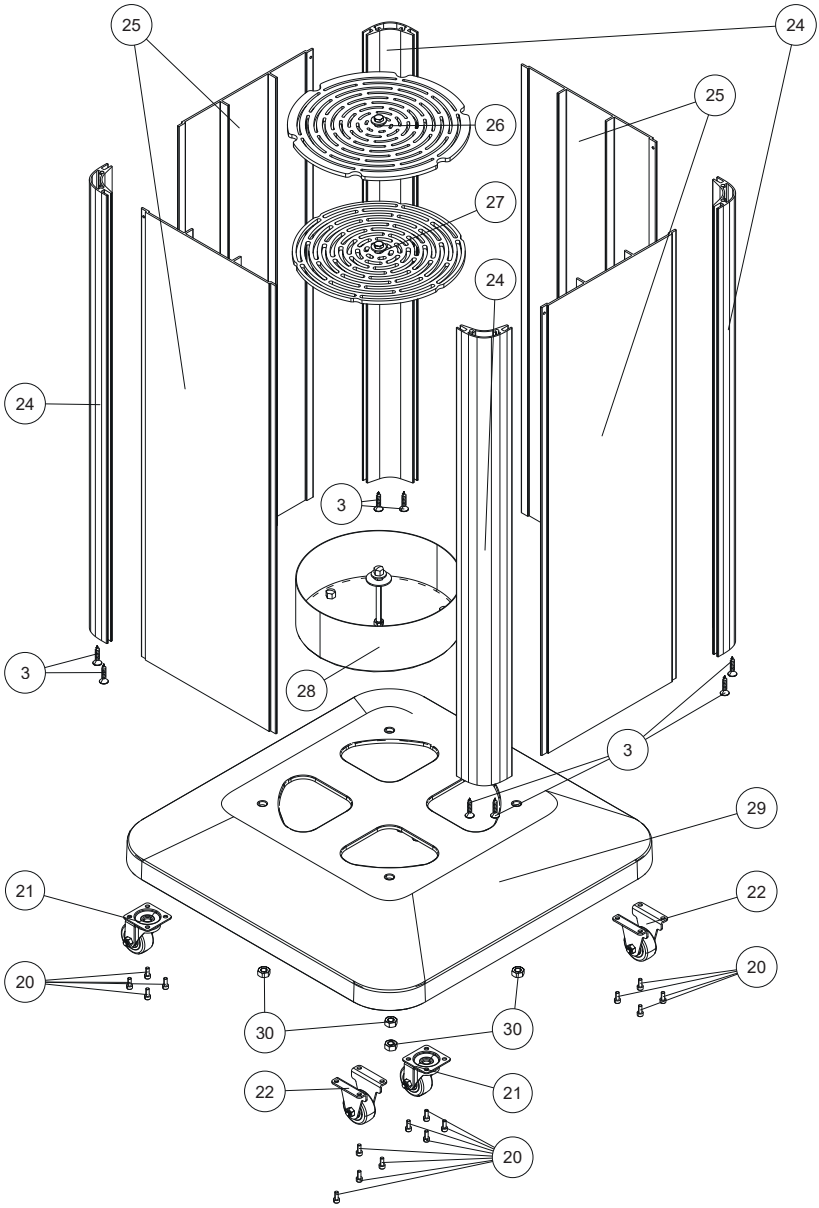
25
24
26
25
27
24
24
3
3
28
3
29
21
22
20
20
30
30
22
21
20

Ersatzteilübersicht - Artikelnummern

Nr.	Art.Nr.	Bezeichnung
1	N112054	Silikonscheibe
2	N112615	ISK-Schraube M05X12
3	N113138	Senkkopfschraube M5X25
4	Z39523	Übergang
5	Z40189	Flammtrichter (Halbschale)
6	L04737	Trägerplatte
7	B19876	Zentrierdorn
8	Z39550	Glas
9	Z40192	Eckprofil 725mm
10	L04735	Deckel
11	Z40193	Glas mit Logo
20	N113135	ISK-Schraube M04X10
21	N113088	Lenkrolle
22	B19484	Bockrolle
23	N113220	Senkkopfschraube M5X25
24	Z40186	Eckprofil ~650mm
25	Z40188	Seitenverkleidung
26	B19781	Einlegerost oben
27	B19780	Einlegerost unten
28	B19865	Aschebehälter
29	Z40151	Sockel kpl.
30	N100148	Sechskantmutter M08

1. INFORMATIONS IMPORTANTES



RESPECTER LE MODE D'EMPLOI !

Suivez le mode d'emploi et respectez les consignes. Le fabricant décline toute responsabilité en cas d'utilisation non conforme.



CHOISIR LE LIEU D'INSTALLATION

Ne pas utiliser dans des locaux fermés ! N'installer que dans des endroits bien aérés et ouverts sur au moins deux côtés.

Pour un fonctionnement sûr, choisissez un sol solide. L'utilisation sur un sol meuble comme du gravier ou une prairie n'est pas autorisée.

Veillez à ce qu'aucun matériau ou substance inflammable ne se trouve à proximité du radiateur ou ne puisse entrer dans son champ d'action.

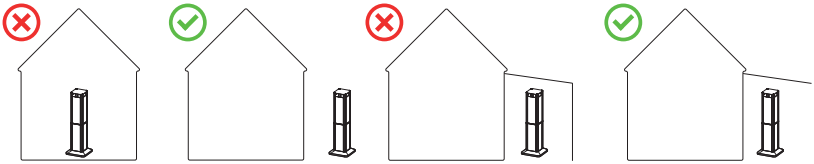



NE MONTEZ PAS DE PIÈCES ENDOMMAGÉES !

Les pièces endommagées peuvent faire l'objet d'une réclamation auprès du service après-vente. En les montant, elles sont considérées comme acceptées.



SURVEILLANCE

Ne laissez pas le chauffage de terrasse sans surveillance pendant son fonctionnement. Les surfaces deviennent chaudes, attirez l'attention des enfants sur ce danger particulier et tenez-les éloignés de l'appareil de chauffage pendant le fonctionnement de celui-ci.



AUTORISATION / DISPOSITIONS LOCALES

Foyer fermé pour l'extérieur - ne nécessite pas d'autorisation ni de déclaration. Respectez les dispositions et les lois locales !



INTEMPÉRIES

Ne faites pas fonctionner le radiateur de terrasse en cas de tempête, de pluie ou de neige. Sécurisez le radiateur en cas de tempête, il y a un risque de basculement !

3. EXPLICATION DES SYMBOLES

...Information importante

...Clef à la fourche #13

...à la main

...Fragile

2. DONNÉES TECHNIQUES

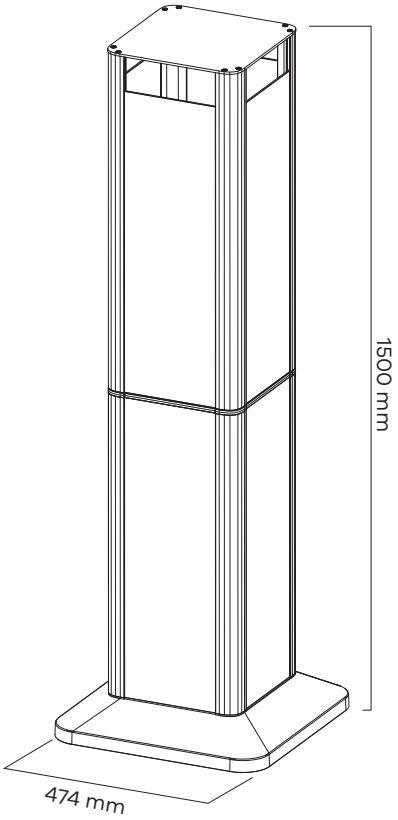

Dimensions		
Hauteur	[mm]	1500
Largeur	[mm]	474
Profondeur	[mm]	474
Poids		
Poids	[kg]	~ 43
Remplissage complet	[kg]	~ 7,5
Demi-remplissage	[kg]	~ 3,5
Caractéristiques techniques[1]		
Puissance de chauffage[2]	[kW]	6
Consommation de combustible	[kg/h]	~1,2
Durée de combustion[3]	[h]	~ 3
Phase de combustion[3]	[h]	~ 3
Durée totale de combustion	[h]	~ 6

[1] Données pour une cassette de cuisson pleine

[2] dépend de la durée de cuisson

[3] peut varier en raison de nombreux facteurs tels que la qualité des pellets, les conditions météorologiques, l'humidité de l'air, la température ambiante.

Ce produit est conforme aux exigences de la Communauté européenne.

Par la présente, RIKA Innovative Ofentechnik GmbH déclare que ce dispositif est conforme aux exigences essentielles et aux autres dispositions pertinentes de la directive 2023/988/EU.

4. CE QU'IL FAUT SAVOIR SUR LES GRANULÉS

Ce que sont les granulés

Les granulés de bois sont un combustible normalisé. Chaque fabricant doit se conformer à certaines obligations, afin de permettre un chauffage optimal et offrant une bonne efficacité énergétique. Les granulés sont produits à partir de déchets de bois résultant de travaux de sciage et de rabotage ainsi que de morceaux de bois des installations forestières. Ce produit de sortie est divisé, séché puis comprimé sous forme de combustible sans utilisation d'un agent liant.



ENplus – granulés

Cette norme définit des critères de sécurité sur le marché européen des granulés. Des numéros d'identification garantissent la traçabilité des granulés.

Les installations de production et le déroulement du processus de fabrication sont contrôlés chaque année chez les fabricants de granulés. Un système d'assurance qualité veille à la conformité des granulés avec les exigences de cette nouvelle norme. La condition préalable à un chauffage sans défaut est ainsi garantie.

Attention
Brûlez exclusivement des pellets contrôlés selon ENplus - A1. L'utilisation d'un combustible à pellets de qualité inférieure ou non autorisé nuit au bon fonctionnement de votre chauffage de terrasse et peut en outre entraîner l'annulation de la garantie et de la responsabilité du fait des produits qui y est liée.

Attention
Il ne faut pas brûler de la paille, du maïs et des plaquettes des dans le four! Respectez l'interdiction de faire brûler des déchets ! Votre poêle peut être endommagé, de plus la garantie se trouverait dans ce cas annulée.

Ajout de combustible

Attention
Ajoutez du combustible pendant le fonctionnement INTERDIT !

Le réservoir de pellets ne doit être rempli qu'avant la mise en service. Pour plus d'informations sur le remplissage, voir : **UTILISATION**

Stockage des granulés

Pour garantir une combustion sans problème des granulés en bois, il est absolument nécessaire de garder le combustible autant que possible au sec et sans poussières.

Même en sachets, les granulés ne doivent pas être stockés à l'air libre ni exposés à l'atmosphère.

5. CONTENU DE LA LIVRAISON

Attention
Tenir les petites pièces et le matériel d'emballage hors de portée des jeunes enfants !

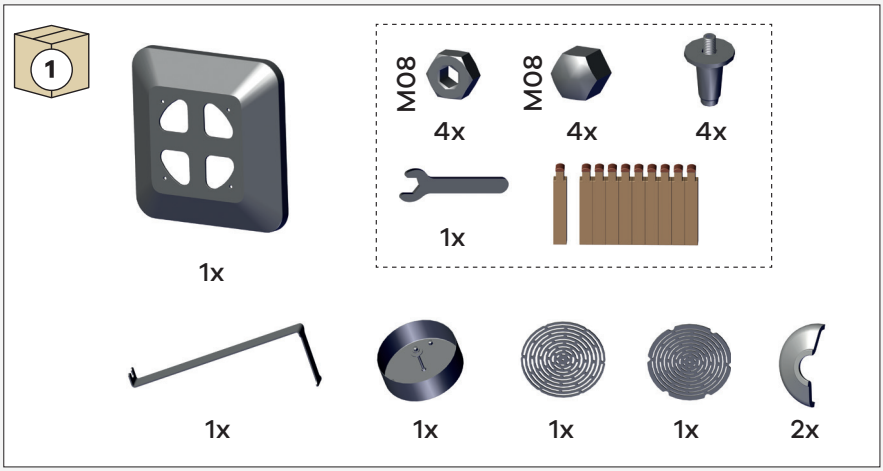

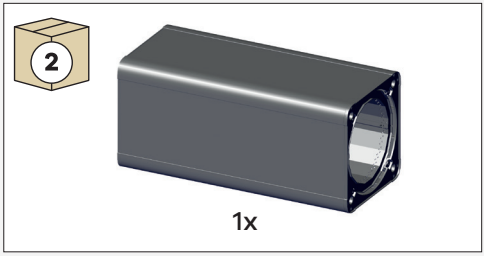

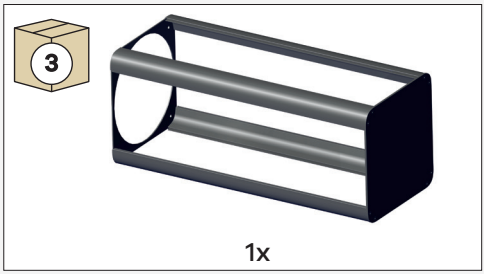

6. MONTAGE

Attention
Ne pas utiliser dans des locaux fermés ! N'installer que dans des endroits bien aérés et ouverts sur au moins deux côtés. Pour un fonctionnement sûr, choisissez un sol solide. L'utilisation sur un sol meuble comme du gravier ou une prairie n'est pas autorisée. Veillez à ce qu'aucun matériau ou substance inflammable ne se trouve à proximité du radiateur ou ne puisse entrer dans son champ d'action.

Distances de sécurité (Distances minimales)

Distances par rapport aux éléments de construction combustiblesa

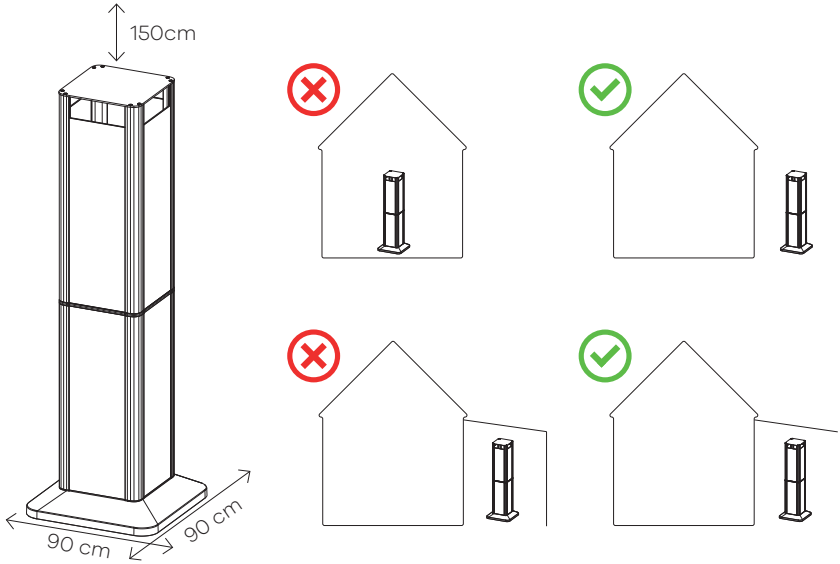

Step 1



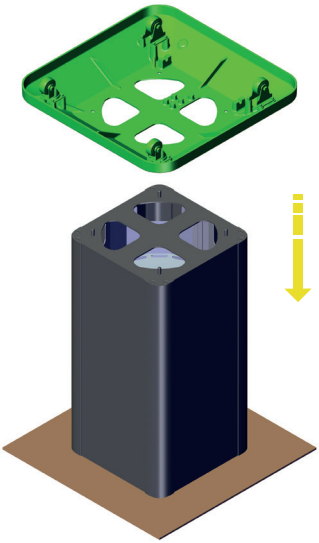

Step 2



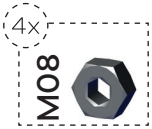

Step 3





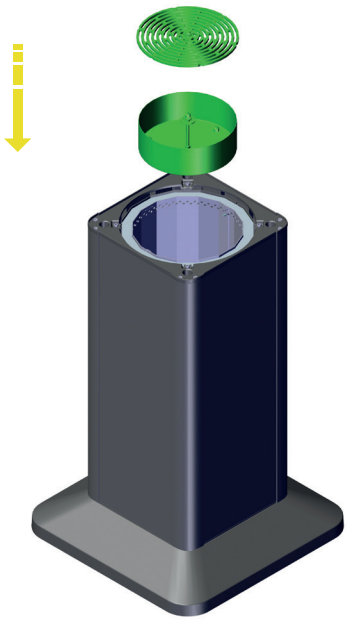

Step 4



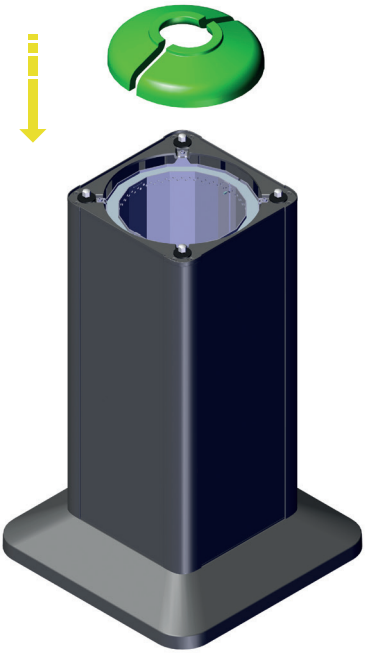

Step 5



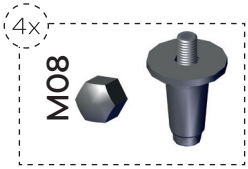

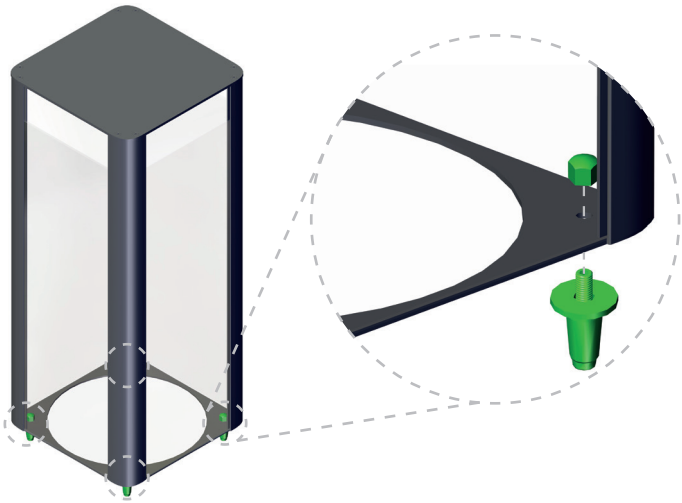

Step 6



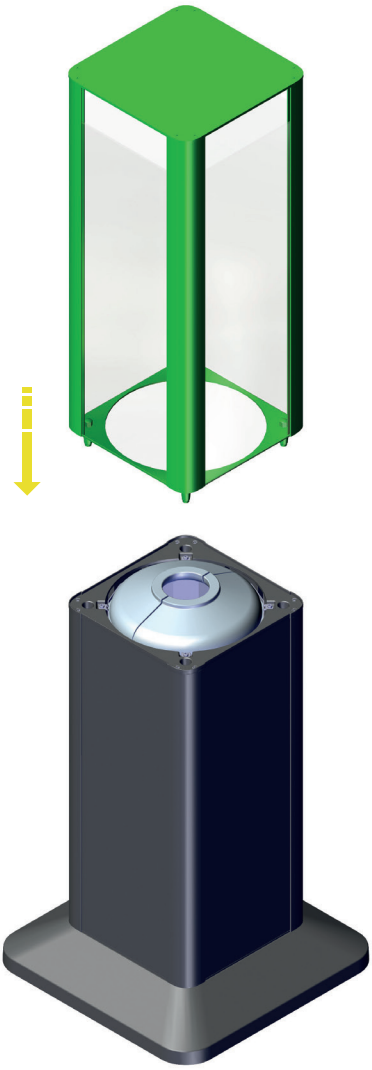

7. UTILISATION

Remplir la cassette du brûleur

Attention
Ajoutez du combustible pendant le fonctionnement INTERDIT !

Soulevez l'embout en verre et retirez l'entonnoir.





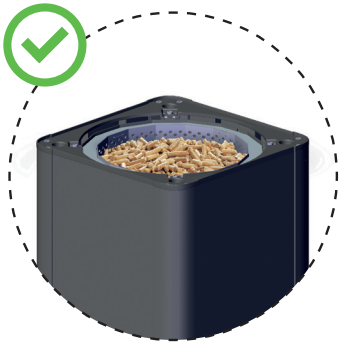





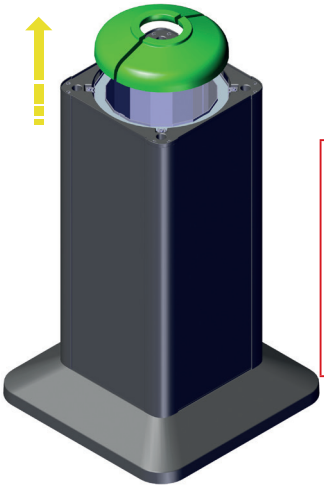

Attention
Lors du remplissage, veillez à répartir les granulés de manière homogène et à ne pas les tasser.

Une quantité de granulés inégale ou trop importante peut provoquer une flamme excessive et représente un risque pour la sécurité.

Retirez le cendrier correspondant à l'aide de la poignée à levier fournie.

Attention
La durée de combustion est la période pendant laquelle une flamme est visible.

PLEIN - DURÉE D'ÉCLAIRAGE ~ 3h (Durée totale ~6h)

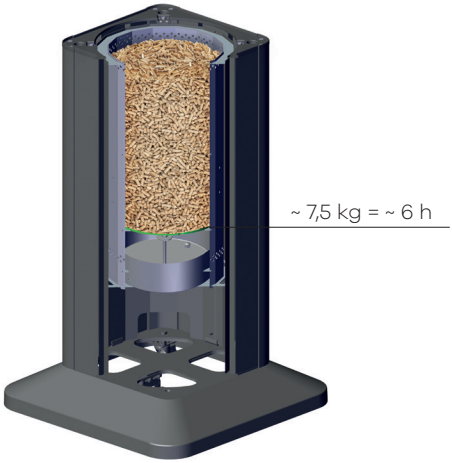

A MOITIÉ PLEIN - DURÉE D'ÉCLAIRAGE ~ 1,5h (Durée totale 3h)

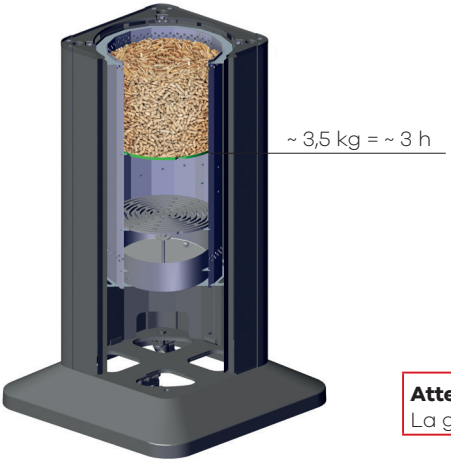

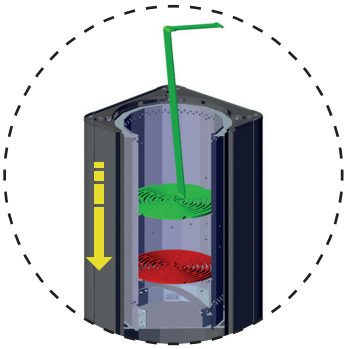

Attention
La grille inférieure ne doit pas être enlevée !

Lorsque vous remplissez la cassette du brûleur, veillez à ce que l'arrivée d'air primaire ne soit pas recouverte.

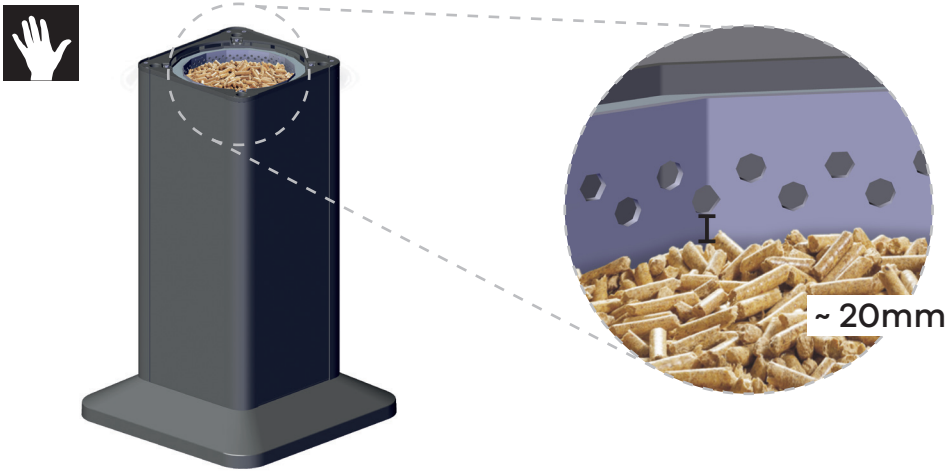

Allumer

Placez 3 éco-allumeurs RIKA sur les pellets.

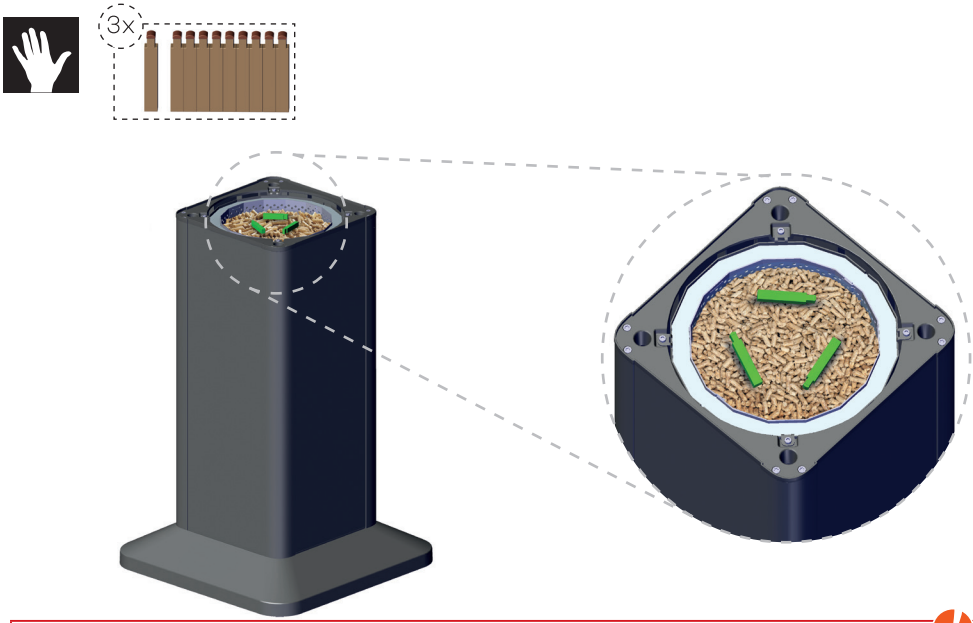

Attention
Pour l'allumage, utilisez uniquement les éco-allumeurs RIKA fournis avec le poêle. N'utilisez en aucun cas d'allume-feu liquide (huiles, essence, etc.). Vous pouvez vous procurer les allume-feux sous la référence E17159 auprès de votre revendeur de poêles RIKA.

Remettez maintenant l'entonnoir en place et allumez les éco-allumeurs RIKA.



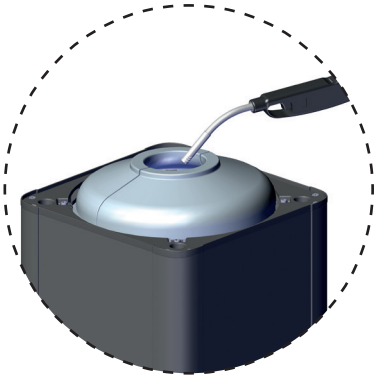

Remettez le couvercle en verre en place.





DÉMARRAGE

La phase de démarrage dure environ 10-15 minutes. Pendant ce temps, le feu se développe. La cassette du brûleur commence à brûler à la surface.

COMBUSTION

Après la phase de démarrage, le matériau de combustion s'abaisse. Des gaz s'échappent alors au-dessus du matériau combustible et s'enflamment lors de l'arrivée d'air primaire. Cette séquence garantit une combustion sûre et propre.





CUISSON

Lorsque tous les gaz combustibles ont été brûlés, une flamme bleutée se forme au-dessus du lit de braises. Laissez les braises se consumer complètement, il ne reste qu'une petite quantité de cendres résiduelles.

Attention
Pendant la phase de combustion, il peut y avoir une augmentation de l'odeur et de la température du boîtier !

8. NETTOYAGE

Nettoyage de la cassette du brûleur

avant chaque utilisation

Attention
Nettoyage uniquement à froid !

Nettoyez la cassette du brûleur avant chaque démarrage. Balayez les cendres résiduelles dans le cendrier et nettoyez les ouvertures d'arrivée d'air.

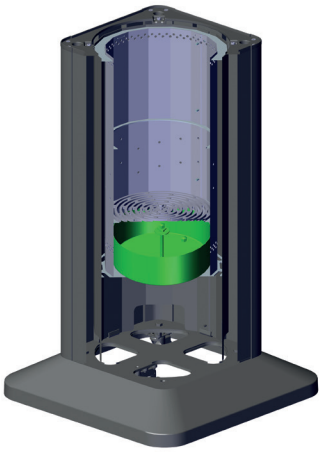

Videz le tiroir à cendres avant chaque démarrage !

Attention
Les cendres peuvent être encore chaudes. Gardez-les dans un récipient métallique. RISQUE D'INCENDIE ! Dans un état refroidi jetez dans les ordures menageres normales.

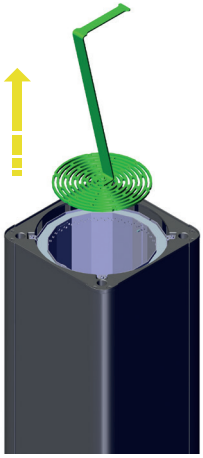

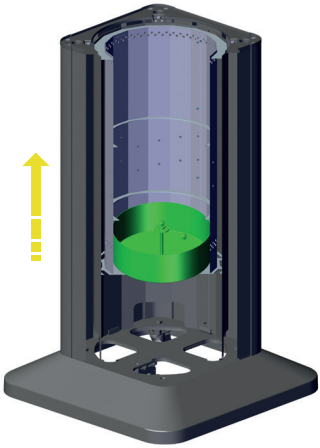

Nettoyage de la vitre

selon les besoins

Nettoyez la vitre à l'aide d'un chiffon doux et humide. Les salissures tenaces peuvent être éliminées à l'aide d'un produit nettoyant adapté.

Appliquez le produit nettoyant **uniquement sur le chiffon et non directement sur la vitre**. Cela permet d'éviter que le produit nettoyant n'atteigne les composants adjacents.

Attention

Utilisez exclusivement des produits nettoyants dont le **pH est compris entre 5 et 8.**
Il ne faut pas utiliser de produits nettoyants agressifs, très acides ou très alcalins, car ceux-ci **peuvent endommager de manière irréversible les surfaces anodisées adjacentes.**





9. GARANTIE/GARANTIE

La garantie correspond aux bases légales. Les pièces d'usure sont exclues de la garantie. Les changements de couleur dus aux rayons UV et à la température sont normaux et ne constituent pas un motif de réclamation.

La condition de base pour la garantie et la garantie est une installation et une utilisation dans les règles de l'art. Le fabricant décline toute responsabilité pour les dommages et les défauts de fonctionnement dus à une mauvaise utilisation ou à un mauvais réglage, ainsi qu'à l'utilisation de combustibles de qualité inférieure ou non recommandée.

10. INFORMATIONS SUR L'ÉLIMINATION DES DÉCHETS

RIKA Innovative Ofentechnik GmbH s'est fixé pour objectif de faire en sorte que ses produits soient respectueux de l'environnement, tout au long de leur cycle de vie. Nous nous sentons également concernés au-delà de cet objectif, c'est pourquoi notre engagement pour les produits électroniques va au-delà de la fin de leur cycle de vie.

Attention
Pour une élimination correcte de l'appareil, nous recommandons de prendre contact avec une entreprise locale de traitement des déchets.

Attention
Pour un démontage professionnel de l'appareil, veuillez vous adresser à votre revendeur RIKA.

Attention
Nous vous recommandons de retirer les pièces en contact avec le feu, comme le verre, les grilles et les sondes de la chambre de combustion, et de les jeter avec les ordures ménagères.

Informations sur les différents composants de l'appareil

- **Vitre en vitrocéramique :** Déposer la vitre en vitrocéramique avec un outil approprié. Retirer les joints et, le cas échéant, les séparer du cadre. Les vitrocéramiques transparentes peuvent en principe être recyclées, mais doivent pour cela être séparées en vitres décorées et non décorées. La vitre en vitrocéramique peut être éliminée en tant que déchet de construction.
- **Tôle d'acier :** démonter les composants de l'appareil en tôle d'acier en les dévissant ou en les fléchissant (à défaut, en les broyant mécaniquement). S'il y a des joints, les retirer au préalable. Éliminer les pièces en tôle d'acier en tant que déchets métalliques.
- **Joints (fibre de verre) :** retirer mécaniquement les joints de l'appareil. Ces composants ne doivent pas être éliminés avec les autres déchets, car les déchets de fibres de verre ne peuvent pas être détruits par incinération. Éliminer les joints en tant que fibres de verre et de céramique (fibres minérales artificielles).

Attention
Pour tous les composants, veuillez tenir compte des réglementations locales d'élimination des déchets.

Extrait du code déchet du règlement sur la liste européenne des déchets

Bac à déchets	Type de déchets
17 02 02	Verre
17 04 05	Fer et acier



L'appareil ne doit pas être jeté dans les ordures ménagères normales.

11. DONNÉES TECHNIQUES

Vue d´ensemble des pièces de rechange - vue eclatée

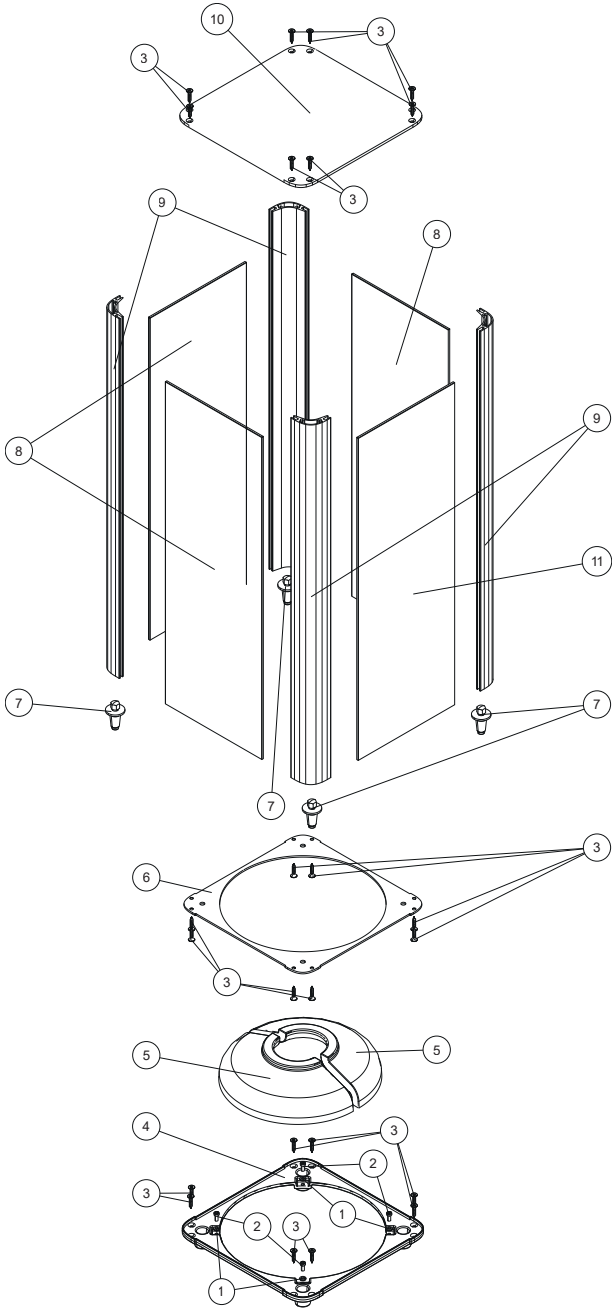

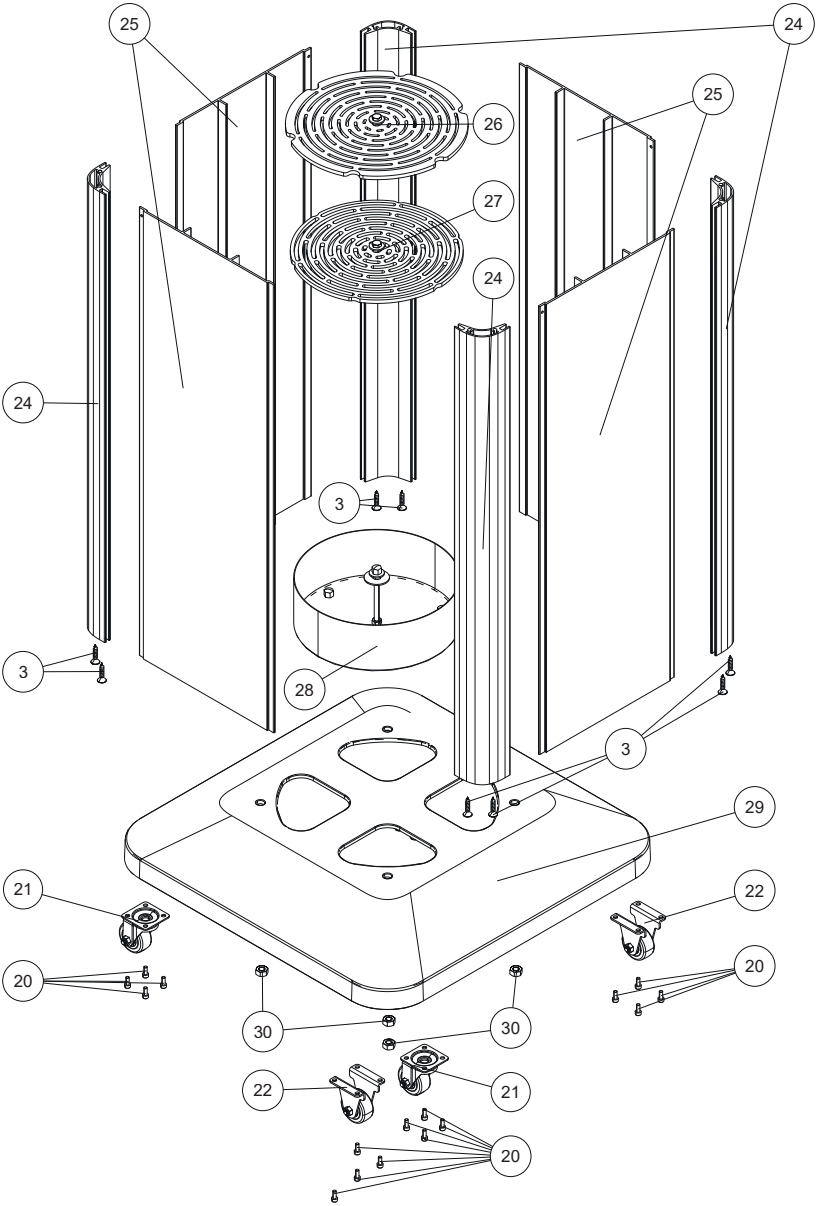
25
24
25
26
27
24
24
3
3
28
3
29
21
22
20
20
30
30
22
21
20

Liste et numéros d'article des pièces de rechange

Nr.	Art.Nr.	Désignation
1	N112054	Rondelle en silicone
2	N112615	Vis à six pans creux M05X12
3	N113138	Vis à tête fraisée M5X25
4	Z39523	Transition
5	Z40189	Entonnoir à flamme (demi-coque)
6	L04737	Porte plaque de montage sup.
7	B19876	Mandrin de centrage
8	Z39550	Verre
9	Z40192	Profilé d'angle 725mm
10	L04735	Couvercle
11	Z40193	Verre avec logo
20	N113135	Vis à six pans creux M04X10
21	N113088	Roulette pivotante
22	B19484	Roulette fixe
23	N113220	Vis à tête fraisée M5X25
24	Z40186	Profilé d'angle ~650mm
25	Z40188	Revêtement latéral
26	B19781	Grille d'insertion en haut
27	B19780	Grille d'insertion en bas
28	B19865	Bac à cendres
29	Z40151	Socle complet
30	N100148	Écrou hexagonal M08

Im Zweifelsfall ist die deutsche Version die einzig gültige. Technische und optische Änderungen, sowie Satz- und Druckfehler vorbehalten

© 2025 | RIKA Innovative Ofentechnik GmbH

En cas de doute, comme en cas de traduction manquante ou erronée, seule la version allemande est valable. Sous réserve de modifications techniques et visuelles et d´erreurs de composition et d´impression.

© 2025 | RIKA Innovative Ofentechnik GmbH

Z40325_Terrassenstrahler_DE_FR | 21.09.2026

RIKA Innovative Ofentechnik GmbH

Müllerviertel 20

4563 Micheldorf / AUSTRIA

Tel.: +43 (0)7582/686 - 41, Fax: -43

verkauf@rika.at **www.rika.at**